ШАХТА С ИЗПУСКАТЕЛ
ПЛАН СТЕНИ И ДЪНО
М 1:50

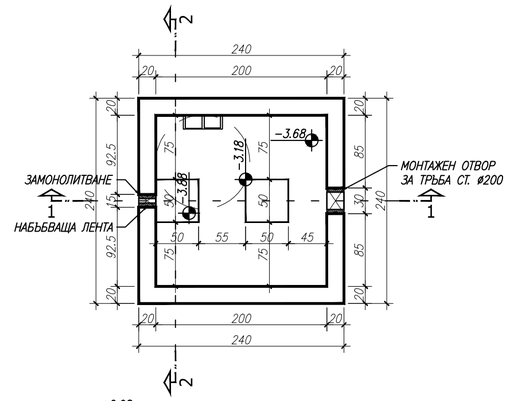

РАЗРЕЗ 2–2
М 1:50

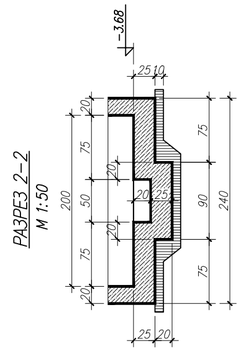

ПЛАН ДЪННА ПЛОЧА
М 1:50

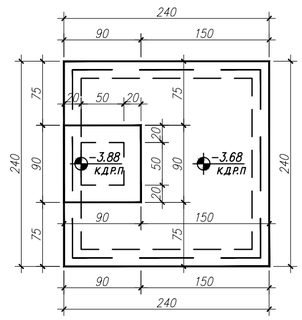

РАЗРЕЗ 1–1
М 1:50

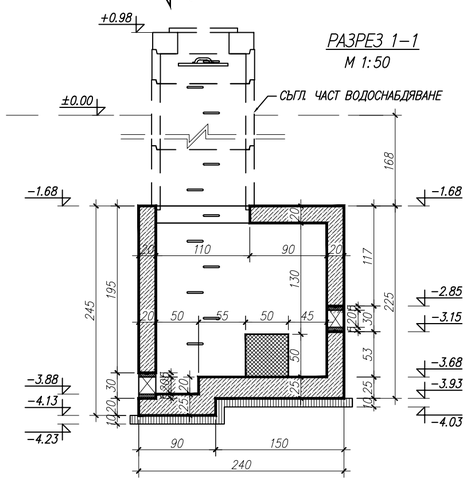

СТЕНИ
АРМИРАНЕ

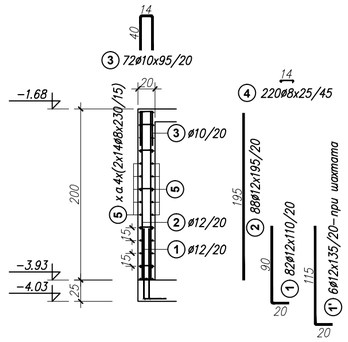

ПЛАН ПОКРИВНА ПЛОЧА
М 1:50

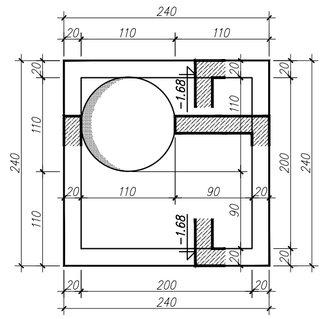

ДЪННА ПЛОЧА
АРМИРАНЕ

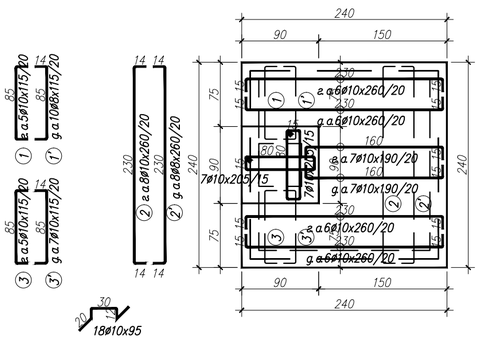

ДЕТАЙЛ 1
ВРЪЗКА СТЕНИ – 4БР

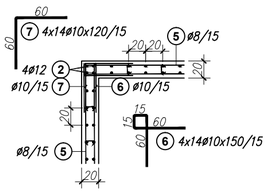

ДЕТАЙЛ 2
ОБРАМЧВАНЕ НА ОТВОРИ

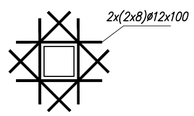

ПОКРИВНА ПЛОЧА
АРМИРАНЕ

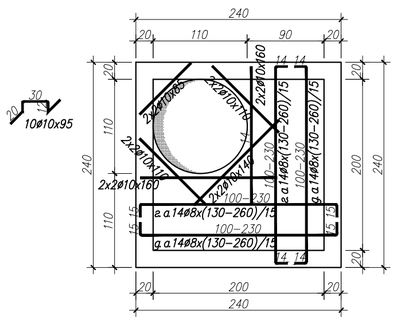

АРМИРОВКА ЗА ДЪННАТА ПЛОЧА

поз	ø	брой	L,m	kg/m'	kg	стомана
–	8	–	–	0.395	–	–
–	10	–	200	0.617	124	B500
–	12	–	–	0.888	–	–
ОБЩО, kg:					124	

АРМИРОВКА ЗА СТЕНИТЕ

поз	ø	брой	L,m	kg/m'	kg	стомана
–	8	–	313	0.395	124	B500
–	10	–	220	0.617	136	B500
–	12	–	305	0.888	271	B500
ОБЩО, kg:					531	

АРМИРОВКА ЗА ПОКРИВНА ПЛОЧА

поз	ø	брой	L,m	kg/m'	kg	стомана
–	8	–	125	0.395	50	B500
–	10	–	41	0.617	26	B500
–	12	–	–	0.888	–	–
ОБЩО, kg:					76	

ЗАБЕЛЕЖКИ:

1. МАТЕРИАЛИ:
   БЕТОН (БДС EN206–1/NA:2008):
   – ПОДЛОЖЕН И ОПОРНИ БЛОКОВЕ: C12/15–X0 (B15)
   – КОНСТРУКТИВЕН БЕТОН: C20/25–XC2
   АРМИРОВЪЧНА СТОМАНА (БДС 9252:2007): B500B, Rs=435MPa
2. МИНИМАЛНИ БЕТОНОВИ ПОКРИТИЯ:
   – ДЪННА ПЛОЧА: 5.0cm
   – СТЕНИ И ПЛОЧА 3.0cm
3. КОТА ±0.00m ДА СЕ ВЗЕМЕ ОТ ЧАСТ ВОДОСНАБДЯВАНЕ
4. РАЗМЕРИТЕ СА В САНТИМЕТРИ (cm)
5. СИТУИРАНЕТО НА СЪОРЪЖЕНИЕТО Е СПОРЕД ОБЩАТА СИТУАЦИЯ
6. В РАБОТНИТЕ ФУГИ ДА СЕ ЗАЛАГА НАБЪБВАЩА БЕНТОНИТНА ЛЕНТА
7. ПРИ ПРЕМИНАВАНЕ НА ТРЪБИ, МОНТАЖНИТЕ ОТВОРИ ДА СЕ ЗАМОНОЛИТВАТ С ЦП–РАЗТВОР (1:1), С ДОБАВКА ЗА ВОДОПЛЪТНОСТ. ПО КОНТУРА НА ОТВОРА ДА СЕ МОНТИРА НАБЪБВАЩА ЛЕНТА (В ОСТА НА СТЕНАТА)
8. НАКЛОНИТЕ ПО ДЪНОТО И ОТВОДНЯВАНЕТО НА СЪБИРАТЕЛНАТА ШАХТА ДА БЪДАТ СЪГЛ. ЧАСТ ВОДОСНАБДЯВАНЕ
9. ПРЕДИ ЗАСИПВАНЕ, ВСИЧКИ БЕТОННИ ПОВЪРХНОСТИ ДА СЕ ОБМАЖАТ ДВУКРАТНО С БИТУМ
10. ПРИ ИЗПЪЛНЕНИЕ НА ВСИЧКИ СМР, СТРИКТНО ДА СЕ СПАЗВАТ ВСИЧКИ НАРЕДБИ ЗА ЗДРАВОСЛОВНИ И БЕЗОПАСНИ УСЛОВИЯ НА ТРУД

СПЕСИФИКАЦИЯ НА БЕТОНА

ЕЛЕМЕНТ	БЕТОН (БДС EN206–1:2008)	
No	C12/15 (B15)	C20/25 (B25)
ПОДЛОЖЕН БЕТОН	0.7	–
ДЪННА ПЛОЧА	–	1.6
СТЕНИ	–	3.2
ПОКРИВНА ПЛОЧА	–	1.0
ОПОРНИ БЛОКОВЕ	0.2	–
ОБЩО, m3:	0.9	5.8

КОФРАЖ

ЕЛЕМЕНТ	m2
ПОДЛОЖЕН БЕТОН	1.0
ДЪННА ПЛОЧА	2.4
СТЕНИ	31.7
ПОКРИВНА ПЛОЧА	6.6
ОПОРНИ БЛОКОВЕ	1.0
ОБЩО, m2:	42.7

Съгласували / Approved by:

Част / Design part:	Проектант / Designer:	Подпис / Signature:
Водоснабдяване Water supply system	инж. Д. Стоянов eng. D. Stoyanov	
Геодезическа Geodesy	инж. Д. Димитров eng. D. Dimitrov	
Пожарна безопасност Fire Safety	инж. В. Петракиева eng. V. Petrakieva	

ЕВРОПЕЙСКИ СЪЮЗ
ЕВРОПЕЙСКИ СТРУКТУРНИ И ИНВЕСТИЦИОННИ ФОНДОВЕ

Проект "Подпомагане регионалното инвестиционно планиране на отрасъл ВиК", финансиран от Оперативна програма "Околна среда 2014-2020", съфинансиран от Европейския съюз чрез европейските структурни и инвестиционни фондове
www.eufunds.bg

Project "Support for Regional Investment Planning in the Water and Sanitation sector", co-financed by the Operational Programme "Environment", financed by the European Union through the European structural and investment funds
www.eufunds.bg

ОПЕРАТИВНА ПРОГРАМА ОКОЛНА СРЕДА

Възложител
Contracting authority :

Република България
Министерството на регионалното развитие и благоустройството
Republic of Bulgaria
Ministry of Regional Development and Public Works

Изпълнител / Contractor :

ДЗЗД „УОТЪР ДИЗАЙН - БКО" По договор № РД.02-29-69/31. 03. 2016 г. / Consortium "WATER DESIGN - BCO" Contract № РД.02-29-69/31. 03. 2016

WaterDesign-BCO

ДЗЗД „УОТЪР ДИЗАЙН - БКО", гр. София, 1407, бул. „Черни връх" 32Г, ет. 2, Тел.: +359 899 126 353, Факс: +359 2 8 628 323, E-mail: office@wd-bco-rpip.eu
CONSORTIUM „WATER DESIGN - BCO", 1407 Sofia, 32G Cherni Vrah blvd, floor 2, Phone: +359 899 126 353, Fax: +359 2 8 628 323, E-mail: office@wd-bco-rpip.eu

Регионални прединвестиционни проучвания (РПИП) за обособените територии обслужвани от ВиК операторите, включени в Обособена позиция № 3: **"РПИП за „ВиК" ООД, гр. Варна, „ВиК" ЕООД, гр. Добрич, „ВиК" ООД,гр. Силистра, „ВиК" ООД гр. Русе"**

Regional Feasibility Studies (RFS) for the designated territories of the Water Supply and Sewerage companies included in LOT № 3: RFS of **ViK OOD, Varna, ViK EOOD, Dobrich, ViK OOD, Silistra, ViK OOD, Ruse.**

Обособена територия обслужвана от: / Designated territory of:

„ВиК" ООД, гр. Русе / ViK OOD, Ruse

Обект / Project:
Реконструкция и подмяна на съществуващи довеждащи водопроводи от ПС II подем до ПС III подем
Reconstruction and replacement of existing water supply mains from PS II stage to PS III stage

Карта / Map: Шахта с изпускател
Shaft with flush valve

Фаза на проекта **Project stage :**	Идеен проект Preliminary Design	**Част / Design part:**	Конструктивна Construction:
Карта № / Map No :	Ruse_PD_PS_DOV_C002	**Част / Part :**	00
Мащаб / Scale:	1 : 50	**Формат / Format :**	585/407
Дата / Date:	2019	**Ревизия / Revision :**	05
Ръководител проект на Обособена позиция №3: **Team Leader LOT №3:**	инж. Силва Мочева - Василева Eng. Silva Mocheva - Vasileva		
Проектант: **Designer:**	инж. И. Кушлев Eng. I. Kushlev		